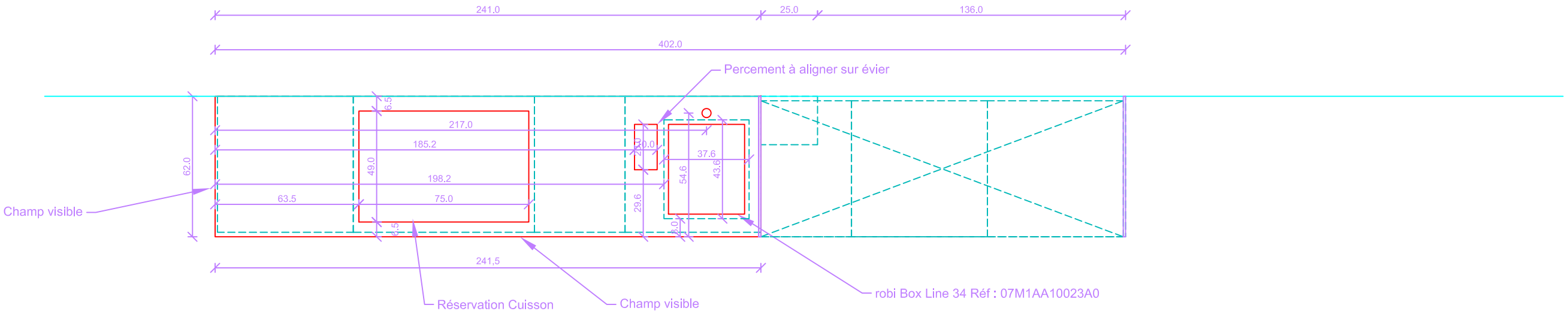

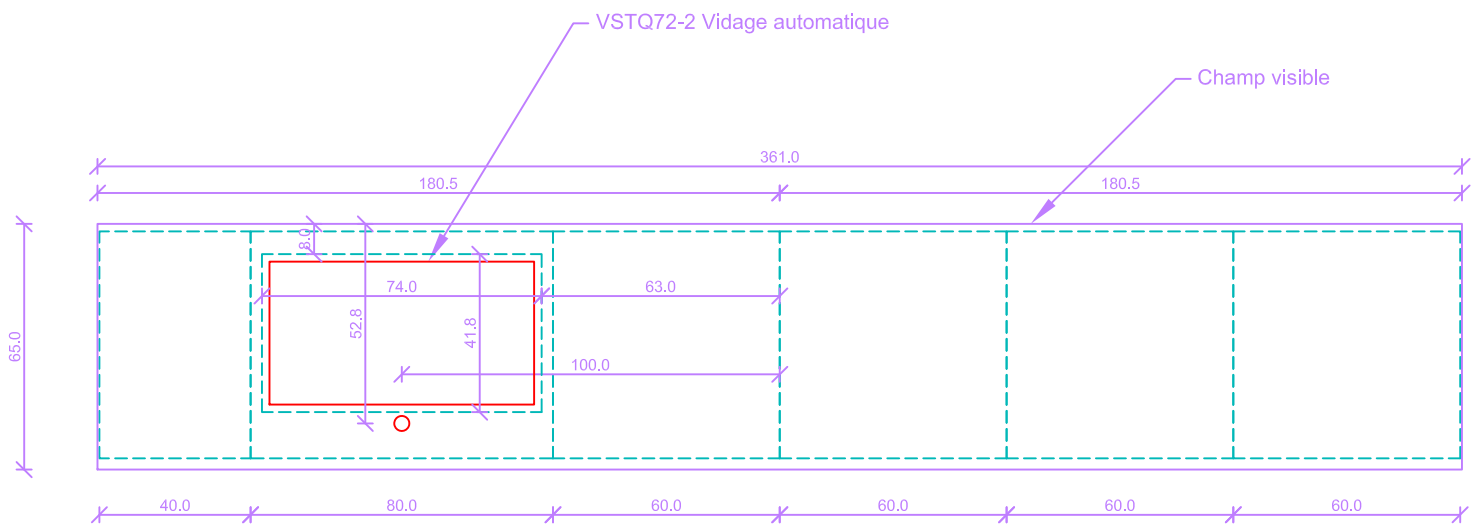

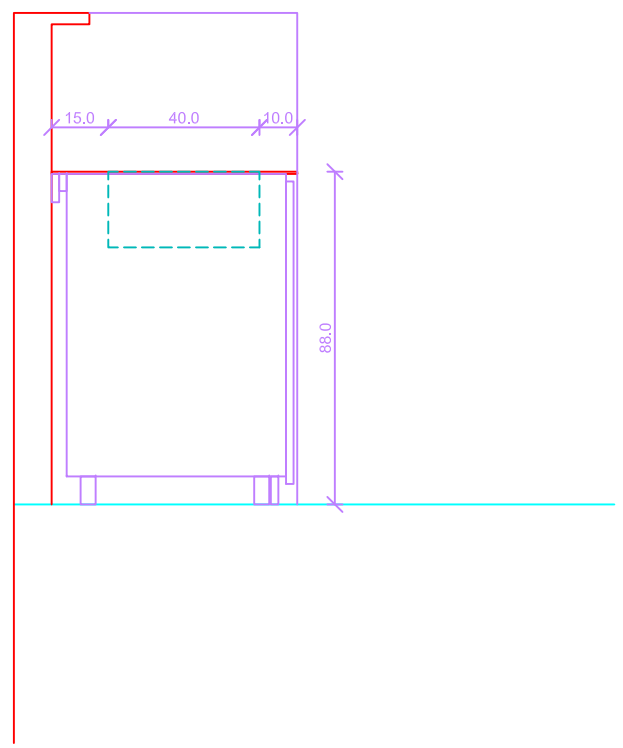

CLIENT

LIEU

Monier 10 rue Chalopin

PHASE : PHASE ECHELLE : 1/20 DATE : 07/08/2020

INSOLITES ARCHITECTURES
contact@insolites-architectures.fr
50 RUE CHAPONNAY
69003 LYON
TÉL. : 04 78 89 08 31
FAX : 04 27 89 08 54