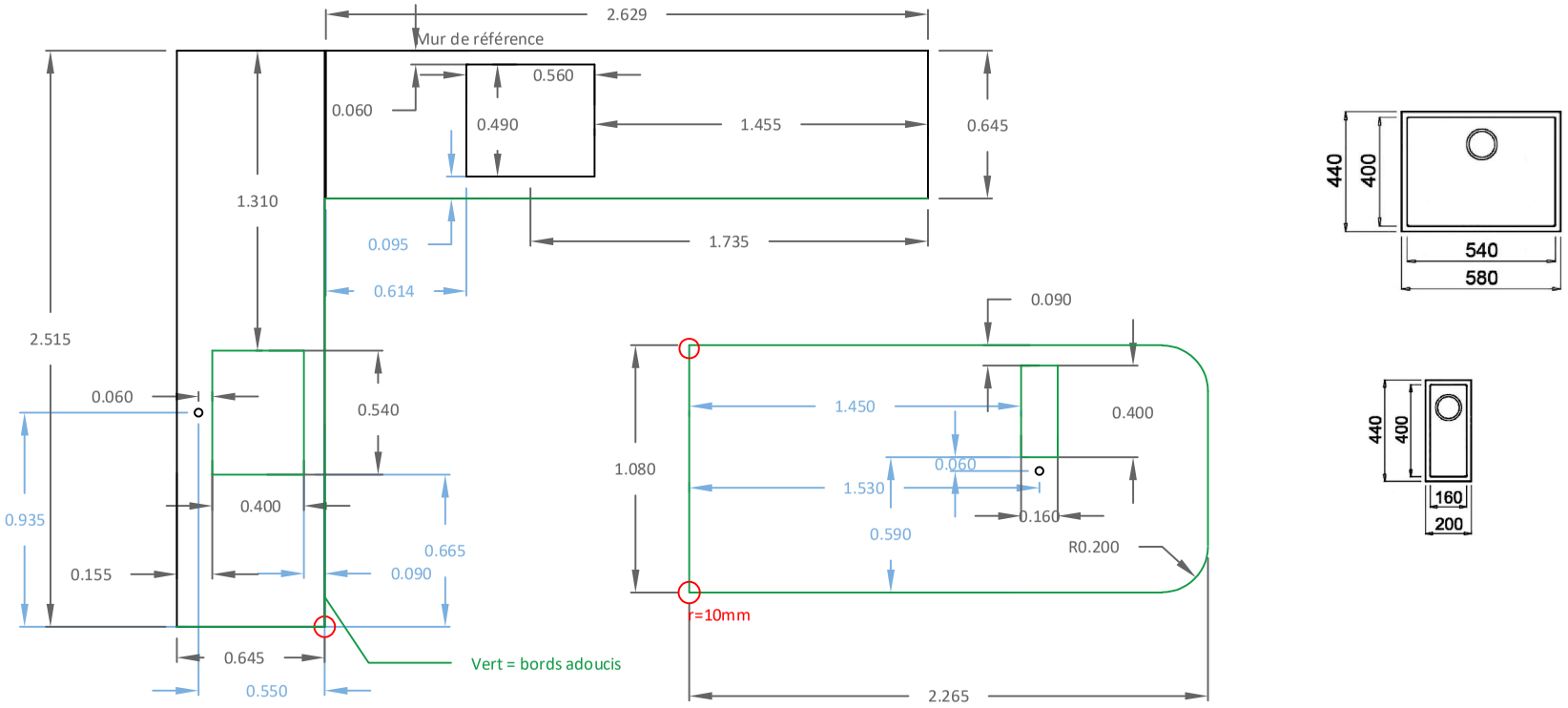Projet 3 plans de travail - J. COSSE - 09.02.2026
Silestone Bronze Rivers 20mm